Du benötigst Hilfe?
Tel: +49 (0)30 634183-370
Mail: beratung@schrankwerk.de

Möbel nach Maß - einfach online
schrankwerk®

Aufmaßanleitung freistehender Schrank mit Schräge hinten

Benötigte Hilfsmittel zum Messen:
Gliedermaßstab oder Maßband, Stift

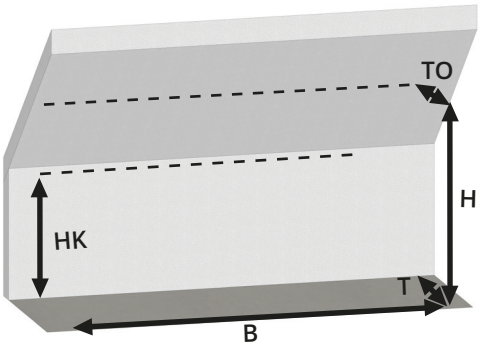

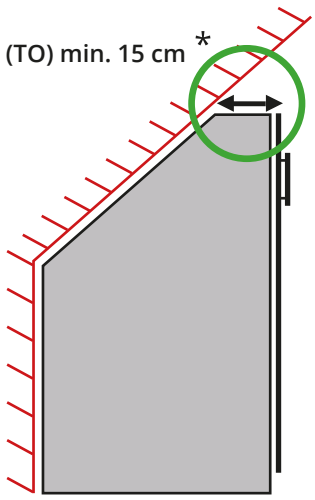

Seitenansicht

So misst Du richtig:
Miss die Höhe, Breite & Tiefe immer an mehreren Stellen. Nimm immer das kleinste Maß.

Hinweis:

Das **obere Korpuselement** muss eine **Tiefe** von **min. 15 cm** haben. Das sorgt für mehr Stabilität.*

Schrankmaße

cm	Breite (B)
cm	Höhe (H)
cm	Höhe Kniestock (HK)
cm	Tiefe (T)
cm	Tiefe oben * (TO)

Tipp:
Zeichne mit einem Bleistift den Umriss des Regals auf die Wand. Du kannst dabei die Wand mit Krepp- oder Malerband schützen.

Ermittel so die parallelen Maße für das optimale Regalmaß.

Konfigurieren:
Die ermittelten Maße für den gewünschten Schrank trägst Du nun einfach in unseren 3D-Konfigurator auf **schrankwerk.de** ein.

Du benötigst Hilfe?
Tel: +49 (0)30 634183-370
Mail: beratung@schrankwerk.de

Möbel nach Maß - einfach online
schrankwerk®

Aufmaßanleitung Einbau- oder Nischenschrank mit Schräge hinten

Benötigte Hilfsmittel zum Messen:
Gliedermaßstab oder Maßband, Stift

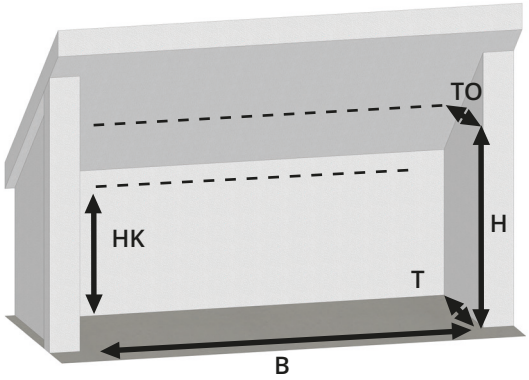

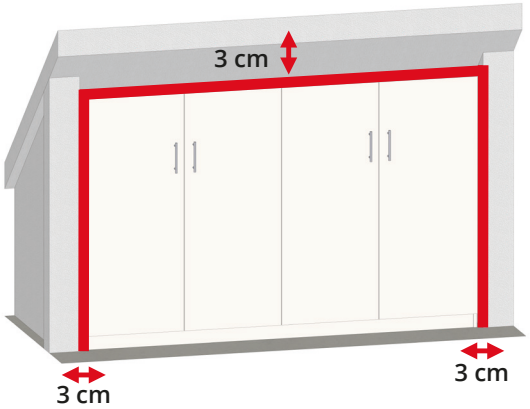

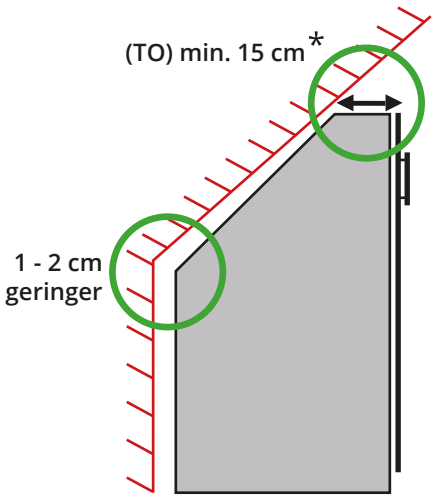

Seitenansicht

So misst Du richtig:
Miss die Höhe, Breite & Tiefe immer an mehreren Stellen. Nimm immer das kleinste Maß.

Hinweis:

Wichtig bei Nischen- und Einbauschränken!
Für die einfache und problemlose Montage Deines Schranks muss dieser mindestens **3 cm umlaufend kleiner** sein als die Nische oder der zur Verfügung stehende Raum.

Wähle die **Höhe Kniestock** (hinten) lieber **1 - 2 cm geringer**, so stell sicher, das der Schrank wirklich passt.

Das **obere Korpuselement** muss eine **Tiefe** von **min. 15 cm** haben. Das sorgt für mehr Stabilität.*

Schrankmaße

cm	Breite (B)
cm	Höhe (H)
cm	Höhe Kniestock (HK)
cm	Tiefe (T)
cm	Tiefe oben * (TO)

Tipp:
Zeichne mit einem Bleistift den Umriss des Regals auf die Wand. Du kannst dabei die Wand mit Krepp- oder Malerband schützen.

Ermittel so die parallelen Maße für das optimale Regalmaß.

Kon igurieren:
Die ermittelten Maße für den gewünschten Schrank trägst Du nun einfach in unseren 3D-Konfigurator auf **schrankwerk.de** ein.